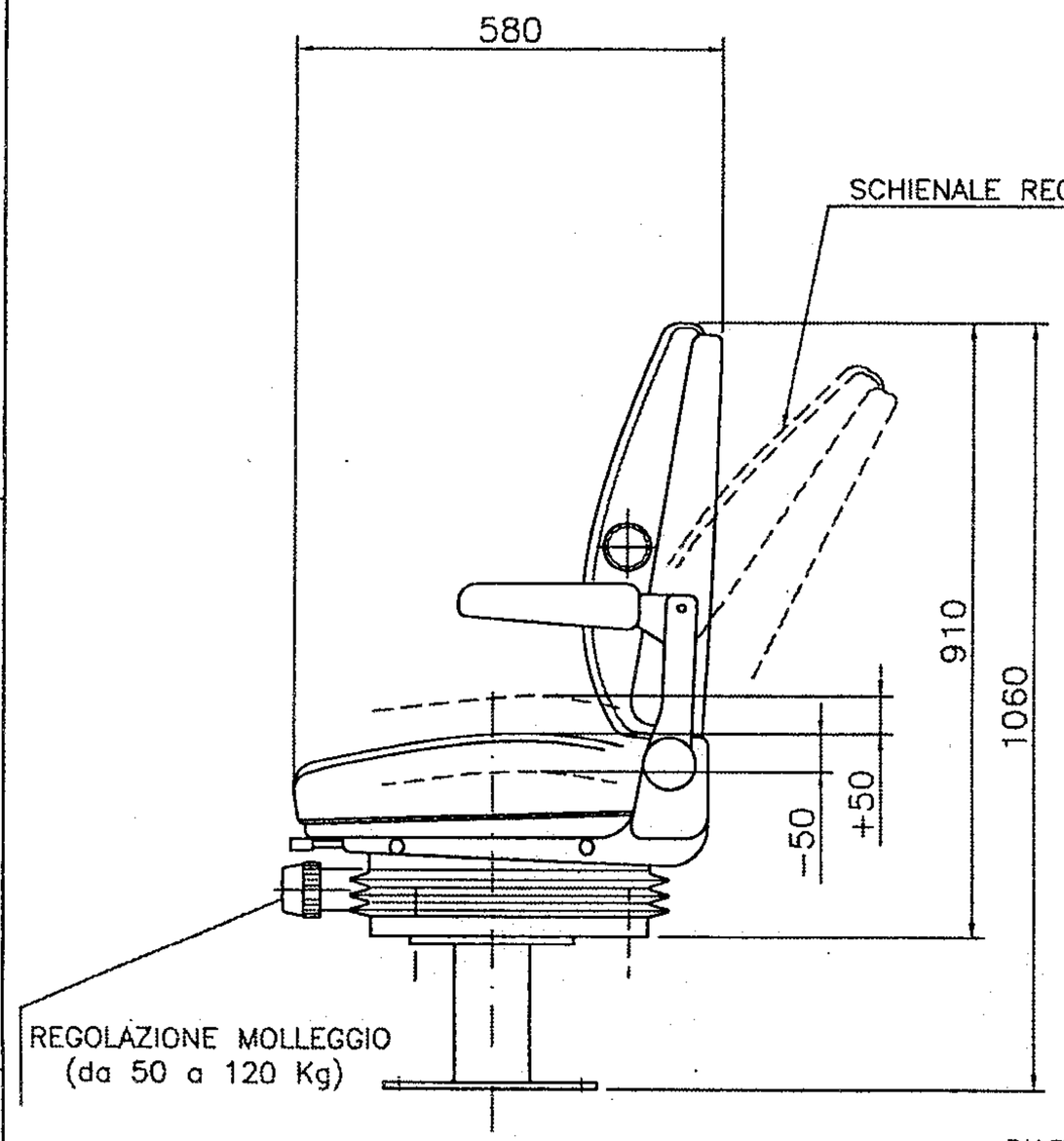

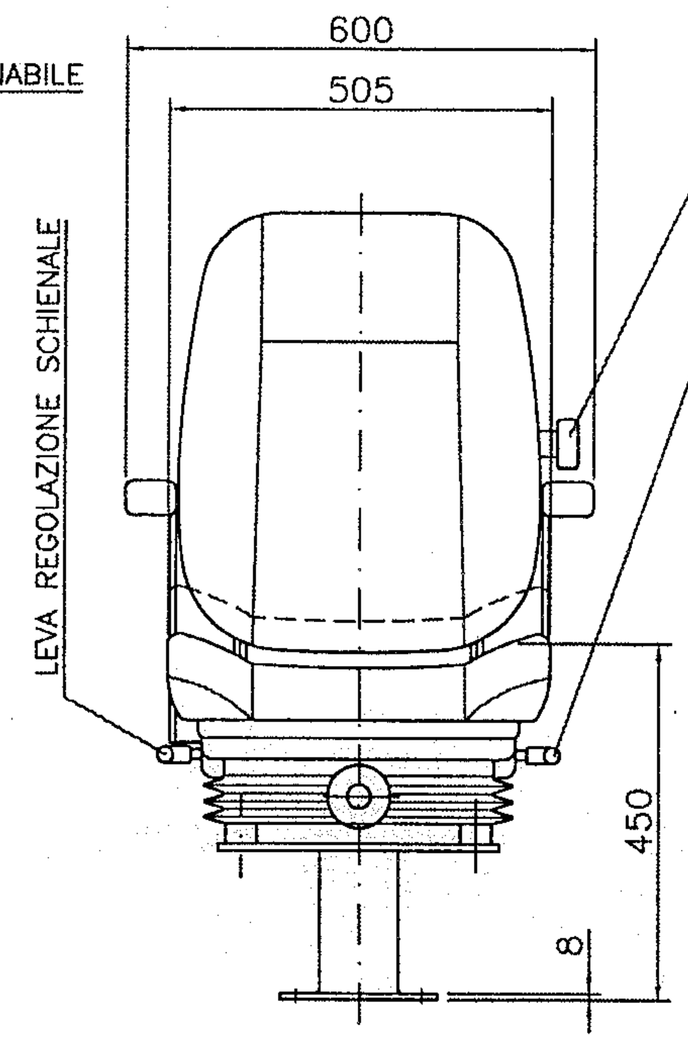

MANOPOLA REGOLAZIONE
SUPPORTO LOMBARE

LEVA REGOLAZIONE ALTEZZA CUSCINO
INDIPENDENTE DAL MOLLEGGIO
+ 60 mm (BASCULANTE)

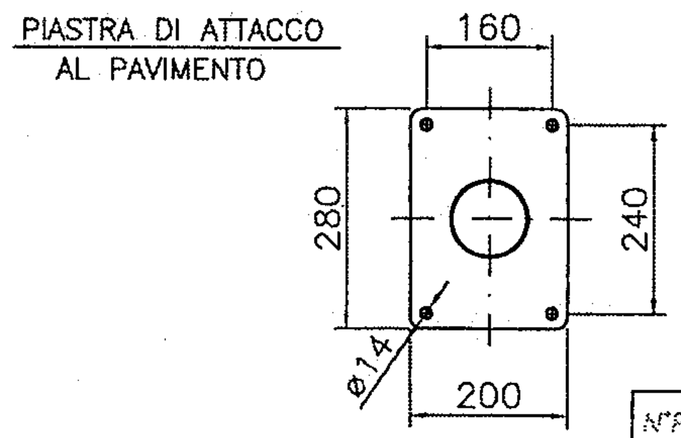

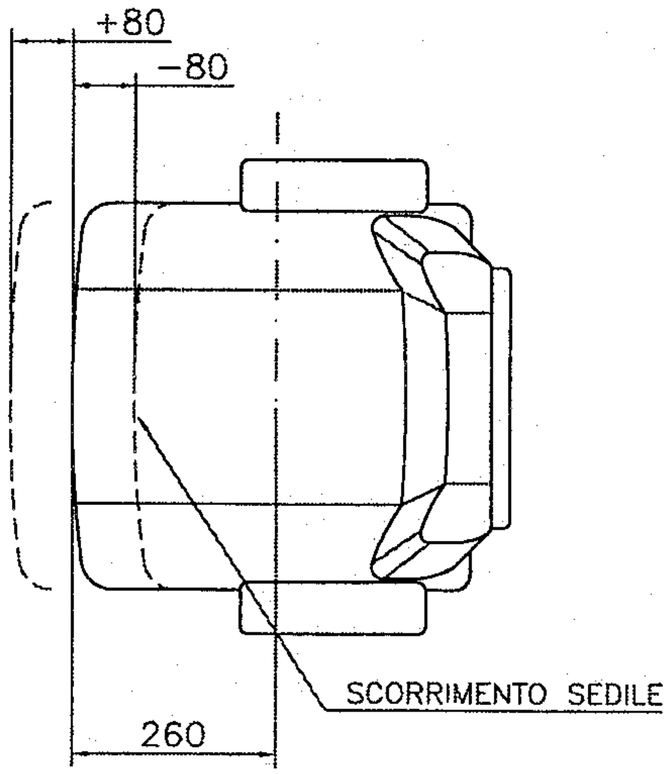

Sedile con molleggio a molla ed ammortizzatore idraulico a doppia azione con due leve a trazione per la regolazione del cuscino e dello schienale mediante filo in guaina di acciaio.
Manopola anteriore per regolazione del peso.
Manopola per regolazione supporto lombare.
Rivestimento in stoffa resistente all'usura e, come per le imbottiture in schiuma poliuretanica, conformi alle normative CEE per quanto riguarda la resistenza alla fiamma ed appartenenti a classi di tollerabilità dei fumi.(BS EN ISO 9001; 1994 EN ISO 9001; 1994 – ISO 9001; 1994) SIP norma ISO 5353

CARATTERISTICHE

Corsa verticale dello smorzamento 100mm
Regolazione manuale per il peso del manovratore da 50 a 120 kg
Regolazione altezza/inclinazione cuscino fino a 60mm
Regolazione avanzamento su guide fino a 160mm
Protezione della sospensione

EQUIPAGGIAMENTO INTEGRATIVO

Braccioli regolabili e ribaltabili.
Cinture di sicurezza
Poggiatesta
Rotazione

N°POS	PEZZI	DENOMINAZIONE	MATERIALE	UNI	N° DIS	PESO	NOTE

REVISIONI	SIGLE	DATA	DISEGNATO	SCALA
4			G.B.	
3			CONTROLLATO	
2			P.G.	DATA
1			VISTO	
0				

SINERGIT
sinergismo industriale tecnologico

PROPRIETÀ RISERVATA – A termini di legge la SINERGIT Srl si riserva la proprietà del presente disegno che pertanto non può essere né riprodotto né comunicato a terzi, senza la espressa preventiva autorizzazione della SINERGIT Srl.

SEDILE INDIPENDENTE
CON SUPPORTO A PAVIMENTO
SEDILE –D–

COMMESSE

SOST.IL | RICAV.DA S200127
SOST.DA | CO.
300333 REV.

A3